PEABODY

MANUAL DE INSTRUCCIONES

CAFETERA EXPRESS

PE-CE4600

www.peabodyhome.com

Antes de utilizar el producto, por favor lea atentamente el manual de usuario. Antes de enchufarlo, por favor examine si el tomacorriente está correctamente conectado a tierra para garantizar su seguridad.

Importa, distribuye y garantiza: GOLDMUND S.A.
CUIT: 30-70860387-9

Domicilio Legal
Humboldt 2355, Piso 1°, C1425FUE - C.A.B.A.
Buenos Aires - Argentina

Domicilio Administrativo, Service Central y Fábrica
Manuel A. Ocampo 1170, B1686GRB - Hurlingham
Buenos Aires - Argentina

Service Central: (011) 4452-7773
service@goldmund.com.ar

ORIGEN CHINA

www.peabodyhome.com

Manual cafetera CE4600.indd 2 14/03/14 09:51

CONTENIDOS

Medidas de seguridad importantes	4
Conozca su cafetera	5
Antes de utilizar la cafetera por primera vez	6
Precalentamiento	6
Cómo preparar café expreso	6
Cómo preparar capuchino	7
Cómo generar vapor para calentar líquidos O preparar espuma de leche	8
Limpieza y mantenimiento	8
Limpieza de depósitos minerales	8
Solución de problemas	9

Manual cafetera CE4600.indd 3 14/03/14 09:51

Lea atentamente este manual antes de utilizar el producto y consérvelo para futuras referencias

MEDIDAS DE SEGURIDAD IMPORTANTES

Antes de utilizar la cafetera, lea y tenga presentes las siguientes precauciones básicas:

1. Lea todas las instrucciones.

2. Antes de utilizar el producto, asegúrese de que la tensión del tomacorriente coincida con la tensión indicada en la placa de características.

3. Este artefacto está equipado con un enchufe de descarga a tierra. Asegúrese de que el tomacorriente de su hogar esté correctamente conectado a tierra.

4. A fin de evitar incendios, descargas eléctricas y lesiones personales, no sumerja el cable ni el enchufe en agua ni en ningún otro líquido.

5. Desenchufe el artefacto antes de limpiarlo y cuando no vaya a utilizarlo. Déjelo enfriar antes de sacarle o colocarle piezas y antes de limpiarlo.

6. Nunca utilice un artefacto que tenga el cable o el enchufe dañados, que haya presentado fallas o que haya sufrido caídas o daños de algún tipo. Lleve el artefacto al centro de servicio técnico autorizado más cercano para que lo revisen y realicen las reparaciones eléctricas o mecánicas que sean necesarias.

7. El uso de accesorios no recomendados por el fabricante puede provocar incendios, descargas eléctricas o lesiones personales.

8. Coloque el artefacto sobre una superficie plana o sobre una mesa y evite que el cable de alimentación quede colgando de la mesa o del estante.

9. Asegúrese de que el cable de alimentación no esté en contacto con las superficies calientes del artefacto.

10. No coloque la cafetera sobre una superficie caliente ni cerca del fuego, a fin de evitar daños en el producto.

11. Para desconectarla, desenchúfela del tomacorriente. Sujete siempre el enchufe, pero no tire del cable.

12. No utilice el artefacto para ningún fin que no sea aquel para el que fue diseñado y consérvelo en un ambiente seco.

13. Si utiliza el artefacto en presencia de niños, supervíselo de cerca.

14. Tenga cuidado de no quemarse con el vapor.

15. No toque las superficies calientes del artefacto, como la varilla de vapor y el filtro metálico, apenas el agua acaba de hervir. Utilice una agarradera o manopla de cocina.

16. No ponga en funcionamiento la cafetera sin agua.

17. Precaución: el orificio de carga debe estar cerrado durante el uso.

18. No extraiga el compartimiento del filtro metálico durante el proceso de preparación de café ni mientras están saliendo vapor y agua caliente del compartimiento del filtro metálico, y asegúrese de liberar la presión del depósito de agua antes de extraer dicho compartimiento.

19. Antes de utilizar la cafetera, enchúfela al tomacorriente y, antes de desenchufarla, apáguela.

20. Este artefacto no está diseñado para ser utilizado por personas (incluidos niños) con discapacidades físicas, sensoriales o mentales, ni con falta de experiencia y conocimiento, a menos que una persona responsable de su seguridad las supervise o les indique cómo utilizarlo.

21. Se debe controlar que los niños no jueguen con el artefacto.

22. Este artefacto fue diseñado para utilizarse en aplicaciones domésticas y similares.

23. No utilice la cafetera al aire libre.

24. Conserve estas instrucciones.

CONOZCA SU CAFETERA

(El producto puede sufrir modificaciones sin previo aviso).

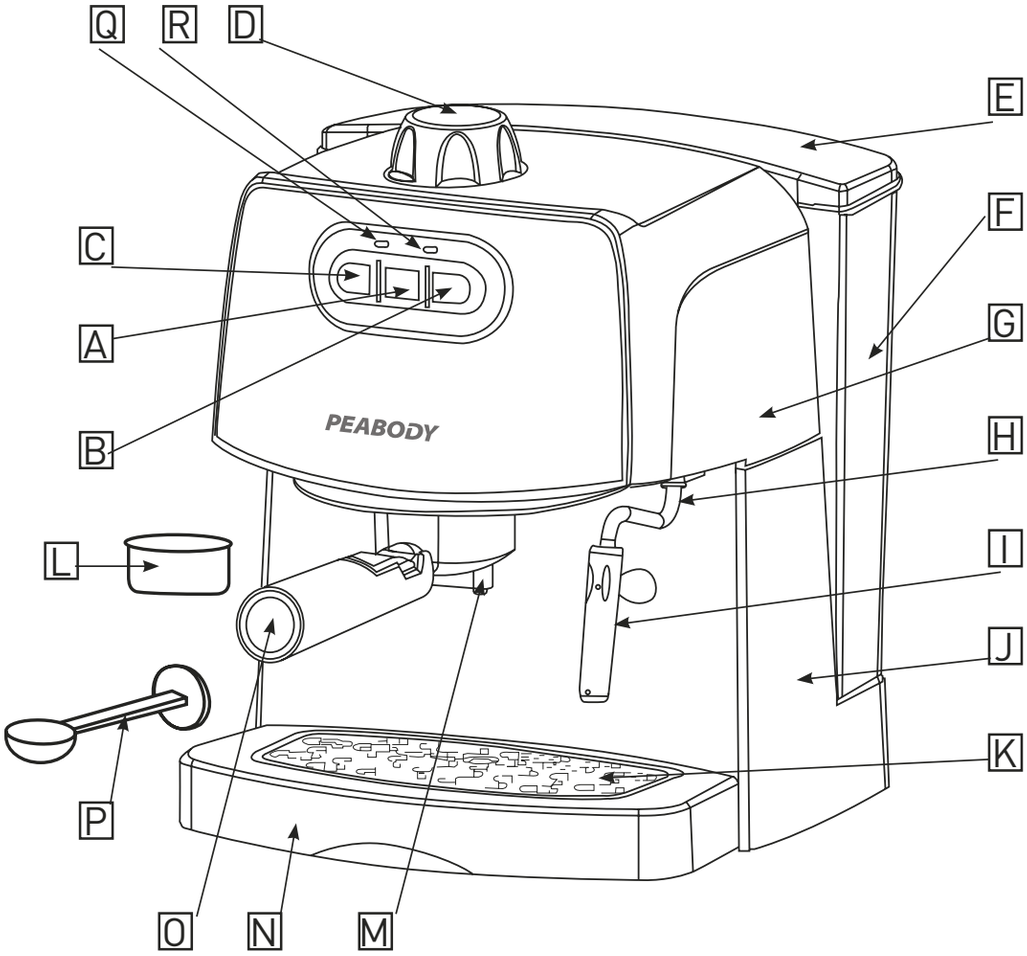

A. Interruptor de Encendido/Apagado

B. Interruptor de vapor

C. Interruptor de café

D. Perilla de control de vapor

E. Tapa del depósito de agua

F. Depósito de agua

G. Tapa superior

H. Depósito de agua para vapor

I. Dispositivo para hacer espuma

J. Carcasa principal

K. Rejilla desmontable

L. Filtro metálico

M. Compartimiento del filtro metálico

N. Tapa inferior

O. Agarradera del compartimiento del filtro metálico

P. Cuchara medidora y prensa

Q. Indicador de encendido

R. Indicador "Listo"

Manual cafetera CE4600.indd 5 14/03/14 09:51

ANTES DE UTILIZAR LA CAFETERA POR PRIMERA VEZ

Para garantizar un sabor excelente desde la primera taza de café, purgue la cafetera con agua tibia como se indica a continuación:

1. Llene el depósito de agua. La cantidad de líquido no debe superar la marca de nivel máximo. Luego, tape el depósito de agua.

Nota: Para facilitar su limpieza, el artefacto cuenta con un depósito extraíble, que permite llenarlo con agua primero y, luego, colocarlo en la cafetera.

2. Coloque el filtro metálico dentro del compartimiento (sin café en el filtro metálico).

3. Coloque un jarro sobre la rejilla desmontable. Asegúrese de que la perilla de control de vapor esté en la posición "Mínimo".

Nota: El artefacto no incluye jarro. Use cualquier jarro o taza de café.

4. Enchufe la cafetera y coloque el interruptor de Encendido/Apagado en la posición "—". Se iluminará el indicador de encendido.

5. Coloque el interruptor de café en la posición "—" para que la bomba bombee agua. Una vez que salga agua, coloque el interruptor de café y el interruptor de vapor en la posición "O". La cafetera comenzará a precalentarse enseguida, y se iluminará el indicador "Listo", que indica que ha finalizado el proceso de precalentamiento. Vuelva a colocar el interruptor de café en la posición "I" para que salga agua.

6. Una vez que deje de salir agua, vacíe ambos recipientes y lávelos bien. ¡La cafetera ya está lista para preparar el primer café!

Nota: Es posible que la cafetera haga ruido al bombear agua por primera vez. Es normal y se debe a que el artefacto está liberando el aire que tiene en el interior. Dejará de hacer ruido luego de 20 segundos, aproximadamente.

PRECALENTAMIENTO

Para preparar una buena taza de café expreso caliente, se recomienda precalentar la cafetera antes de preparar el café. El precalentamiento incluye el compartimiento del filtro, el filtro y la taza, a fin de que las piezas frías no afecten el sabor del café.

1. Retire el depósito extraíble y abra la tapa para colocar la cantidad de agua que desee. El nivel del agua no debe superar la marca "MAX" del depósito. Luego, coloque el depósito en el artefacto correctamente.

2. Coloque el filtro metálico para dos tazas en el compartimiento del filtro, inserte el compartimiento del filtro en la cafetera como indica la imagen, suelte la barra de presión y ajústelos bien girándolos en sentido antihorario hasta que se encuentren en la posición lock (Consulte la Fig. 1).

3. Coloque la taza para café expreso (su propia taza) sobre la rejilla extraíble.

4. Luego, enchufe la cafetera. Asegúrese de que la perilla de control de vapor esté en la posición "Mínimo".

5. Coloque el interruptor de Encendido/Apagado en la posición "—". Se iluminará el indicador de encendido. Asegúrese de que el interruptor de vapor esté en la posición "O". Coloque el interruptor de café en la posición "—" y apenas empiece a salir agua, colóquelo en la posición "O". El objetivo de este paso es bombear el agua del depósito a la carcasa.

6. Una vez que se ilumine el indicador "Listo", debe volver a colocar el interruptor de café en la posición "—". Saldrá agua caliente. Cuando se apague el indicador "Listo", coloque el interruptor de café en la posición "O". El proceso de precalentamiento ha finalizado.

CÓMO PREPARAR CAFÉ EXPRESO

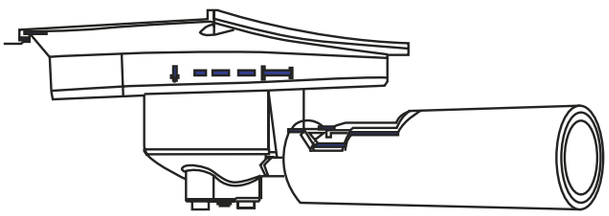

1. Extraiga el compartimiento del filtro girándolo en sentido horario y coloque el filtro metálico dentro de este. Coloque café molido en el filtro metálico utilizando la cuchara medidora (se calcula una cucharada para cada taza de café fuerte) y presiónelo con la prensa.

2. Luego, inserte el compartimiento del filtro en la cafetera como indica la imagen y ajústelo bien, girándolo en sentido antihorario hasta que se encuentre en la posición lock. (Consulte la Fig. 1).

3. Luego, coloque la taza caliente (su propia taza) sobre la rejilla extraíble.

4. Una vez que se ilumine el indicador "Listo", coloque el interruptor de café en la posición "—" y, en unos segundos, comenzará a salir café.

   Nota: Durante la preparación de café o vapor, es normal que el indicador "Listo" se apague. Se debe simplemente a que la cafetera está calentando para conservar el rango de temperatura estándar.

5. Una vez que obtenga la cantidad de café deseada o que el color del café sea mucho más claro, debe colocar el interruptor de Encendido/Apagado en la posición "O" manualmente. Se apagarán el indicador de encendido y el indicador "Listo", y la cafetera dejará de funcionar. ¡El café ya está listo!

   ADVERTENCIA: No deje la cafetera desatendida durante el proceso de preparación de café, ya que, en algunos momentos, es necesario operarla manualmente.

6. Cuando termine de preparar café, extraiga el compartimiento del filtro metálico girándolo en sentido horario y deseche los restos de café manteniendo presionado el filtro metálico con la barra de presión.

7. Déjelos enfriar y lávelos con agua corriente.

CÓMO PREPARAR CAPUCHINO

Se obtiene una taza de capuchino al añadir espuma de leche sobre una traza de café expreso.

Nota: El compartimiento del filtro debe estar colocado para preparar vapor.

Método:

1. Prepare un café expreso en un recipiente de tamaño adecuado como se indica en la sección "CÓMO PREPARAR CAFÉ EXPRESO" y asegúrese de que la perilla de control de vapor se encuentre en la posición "Mínimo".

2. Coloque el interruptor de vapor en la posición "—" hasta que se ilumine el indicador "Listo".

3. Coloque aproximadamente 100 ml de leche en un jarro por cada capuchino que desee preparar. Se recomienda utilizar leche entera fría (NO caliente).

   Nota: Se recomienda utilizar un jarro con un diámetro no inferior a 70±5 mm . Tenga en cuenta que, como el volumen de leche se duplica, el jarro debe ser alto.

4. Sumerja el dispositivo para hacer espuma aproximadamente dos centímetros en la leche.

5. Gire lentamente la perilla de control de vapor en sentido antihorario para que salga vapor del dispositivo para hacer espuma. Para preparar espuma de leche, debe hacer movimientos circulares con el recipiente y, al mismo tiempo, moverlo hacia arriba y hacia abajo.

   Nota: Nunca gire la perilla de control de vapor rápidamente, ya que el vapor se acumula con rapidez en poco tiempo y esto puede aumentar el riesgo de que se produzca una explosión.

6. Una vez obtenido el resultado deseado, coloque la perilla de control de vapor en la posición "Mínimo".

   Nota: Apenas deje de generar vapor, limpie la salida de vapor con una esponja húmeda, con cuidado de no lastimarse.

7. Vierta la espuma de leche sobre el café expreso. ¡El capuchino está listo! Endulce el capuchino y, si lo desea, espolvoree con cacao en polvo.

8. Coloque el interruptor de Encendido/Apagado en la posición "O" para apagar la cafetera.

Nota: Luego de hacer vapor, se recomienda dejar enfriar la cafetera durante 5 minutos, como mínimo, antes de volver a preparar café. De lo contrario, el café expreso puede tener olor a quemado. Si no desea esperar 5 minutos, simplemente coloque el interruptor de vapor en la posición "O" e inserte la varilla de vapor en la taza. Luego, gire la perilla de control de vapor en sentido antihorario y coloque el interruptor de café en la posición "—" para que bombee agua. Una vez que se apague el indicador "Listo", vuelva a colocar la perilla de control de vapor en la posición "Mínimo", aguarde a que vuelva e encenderse el indicador y podrá preparar otro café.

CÓMO GENERAR VAPOR PARA CALENTAR LÍQUIDOS O PREPARAR ESPUMA DE LECHE

La varilla de vapor puede usarse para preparar espuma de leche o calentar bebidas como chocolate, agua o té.

Método:

1. Destape el depósito extraíble, retírelo y colóquele la cantidad de agua que desee. El nivel del agua no debe superar la marca "MAX" del depósito. Luego, coloque el depósito en el artefacto correctamente.

2. Vuelva a tapar el depósito y enchufe la cafetera.

3. Coloque el interruptor de Encendido/Apagado en la posición "—". Se iluminará el indicador de encendido.

4. Coloque el interruptor de café en la posición "—" y el interruptor de vapor en la posición "O". Apenas empiece a salir agua, coloque el interruptor de café en la posición "O", el interruptor de vapor en la posición "I" y, en unos segundos, la cafetera comenzará a calentarse. Una vez que finalice el proceso de calentamiento, se encenderá el indicador "Listo".

5. Sumerja la varilla de vapor en el líquido que desea calentar o en la espuma de leche preparada. Gire la perilla de control de vapor en sentido antihorario para que comience a generar vapor.

6. Una vez alcanzada la temperatura deseada u obtenida la espuma de leche, coloque la perilla de control de vapor en la posición "Mínimo".

8. Coloque el interruptor de Encendido/Apagado en la posición "O" para apagar la cafetera.

LIMPIEZA Y MANTENIMIENTO:

1 Deje enfriar la cafetera y desenchúfela antes de limpiarla.

2 Limpie la carcasa de la cafetera con una esponja, y lave y deje secar el depósito de agua, el colector de líquidos y la rejilla desmontable regularmente.

Nota: No limpie los componentes con alcohol ni con limpiadores al solvente. No sumerja la carcasa en agua para limpiarla.

3 Extraiga el compartimiento del filtro girándolo en sentido horario, elimine los residuos de café del interior, lávelo con detergente y enjuáguelo.

4 Lave todos los accesorios desmontables con agua y séquelos bien.

LIMPIEZA DE DEPÓSITOS MINERALES

1. Para asegurarse de que la cafetera funcione correctamente, las cañerías internas se mantengan limpias y el sabor del café sea óptimo, debe limpiar los depósitos minerales cada 2 o 3 meses.

2. Llene el depósito con agua y un producto para quitar el sarro hasta el nivel MAX. La proporción de agua y el producto es de 4:1 (para obtener más detalles, consulte las instrucciones del producto para quitar el sarro). Utilice un "producto para quitar el sarro de uso doméstico". Puede utilizar ácido cítrico (disponible en químicas o farmacias) en lugar de un producto para quitar el sarro. En este caso, deben mezclarse cien partes de agua por cada tres partes de ácido cítrico.

3. Coloque el compartimiento del filtro metálico (sin café molido) y el jarro como se indica en el programa de precalentamiento. Procese el agua como se indica en la sección "PRECALENTAMIENTO".

4. Coloque el interruptor de Encendido/Apagado en la posición "—". Se iluminará el indicador de encendido. Coloque el interruptor de café en la posición "—" y asegúrese de que el interruptor de vapor esté en la posición "O". Cuando empiece a salir agua, coloque el interruptor de café en la posición "O" y, en algunos segundos, la cafetera comenzará a calentarse.

5. Cuando se ilumina el indicador "Listo", ha finalizado el calentamiento. Coloque el interruptor de café en la posición "—" y prepare dos tazas de café (aproximadamente 60 cm3). Luego, coloque el interruptor de café en la posición "O" y aguarde 5 segundos.

6. Coloque el interruptor de vapor en la posición "—" hasta que se ilumine el indicador "Listo". Libere vapor durante 2 minutos y, luego, coloque la perilla de control de vapor en la posición "Mínimo"para que

deje de generarse vapor. Coloque el interruptor de Encendido/Apagado en la posición "O" para detener el proceso de inmediato y deje actuar el producto para quitar el sarro dentro de la cafetera durante, al menos, 15 minutos.

7. Vuelva a encender el artefacto y repita los pasos 4 a 6 tres veces, como mínimo.

8. Luego, coloque el interruptor de vapor en la posición "O". Una vez que se ilumine el indicador de encendido, coloque el interruptor de café en la posición "—" para que gotee todo el producto para quitar el sarro.

9. Realice el proceso de preparación de café (sin café molido) con el nivel máximo de agua y repita los pasos 4 a 6 tres veces (no es necesario aguardar 15 minutos en el paso 6). Luego, realice el proceso hasta que se vacíe el depósito.

10. Repita el paso 9 tres veces, como mínimo, para asegurarse de que la cañería esté limpia.

SOLUCIÓN DE PROBLEMAS

Síntoma	Causa	Solución
La parte inferior de la cafetera pierde agua.	Hay demasiada agua en el colector de líquidos.	Limpie el colector de líquidos.
	La cafetera no funciona correctamente.	Comuníquese con el centro de servicio técnico autorizado para solicitar la reparación.
Sale agua de la parte exterior del filtro	Hay café molido en el borde del filtro.	Lìmpielo.
El café expreso tiene sabor ácido (a vinagre).	No limpió correctamente la cafetera luego de la limpieza de depósitos minerales.	Limpie la cafetera como se indica en la sección "Antes de utilizarla por primera vez" varias veces.
	Conservó el café molido en un lugar cálido y húmedo durante un período prolongado. El café molido se echa a perder.	Utilice café molido nuevo o consérvelo en un lugar fresco y seco. Una vez abierto el envase de café molido, vuelva a cerrarlo herméticamente y guárdelo en la heladera para mantenerlo fresco.
La cafetera no funciona.	No está enchufada correctamente.	Enchúfela bien en un tomacorriente. Si continúa sin funcionar, comuníquese con el servicio técnico autorizado para solicitar la reparación.
El vapor no hace espuma.	No se ilumina el indicador "Listo".	Solo puede utilizarse el vapor una vez que se ilumina el indicador "Listo".
	El recipiente es demasiado grande o la forma no es adecuada.	Utilice una taza alta y angosta.
	Ha utilizado leche descremada.	Utilice leche entera o semidescremada.

Si no logra detectar la causa de la falla, no elimine el artefacto por sus propios medios. Comuníquese con un centro de servicio autorizado.

Manual cafetera CE4600.indd 9 14/03/14 09:51

Anotaciones

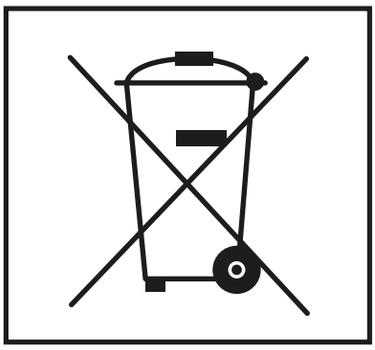

ELIMINACIÓN CORRECTA DEL PRODUCTO

Los artefactos viejos deben quitarse de circulación.
Para conocer las últimas novedades respecto de la eliminación, comuníquese con su vendedor minorista o con la autoridad local.

Peligro: La reparación de artefactos eléctricos solo puede estar a cargo de especialistas autorizados, ya que las reparaciones no autorizadas pueden ocasionar daños. En caso de necesitar una reparación, comuníquese con su vendedor minorista o con el fabricante.

CALDERA
DE ALUMINIO

FUNCIÓN
VAPOR

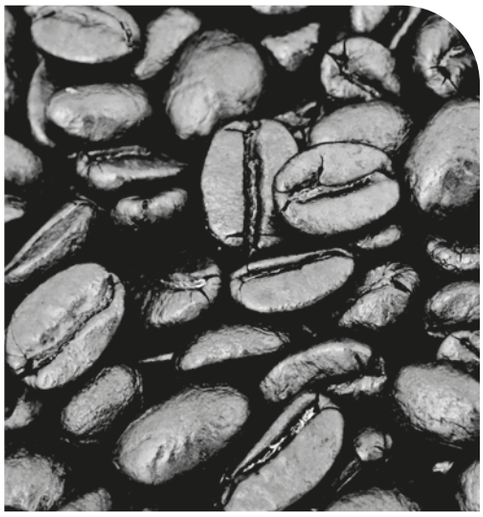

FILTRO
DE ALUMINIO

TANQUE
DESMONTABLE

TERMINACIONES
EN ACERO
INOXIDABLE

PEABODY

www.peabodyhome.com

/peabodyhogar /PeabodyUruguay /PeabodyBolivia

LAS IMÁGENES SON DE
CARÁCTER ILUSTRATIVO

IMPORTA, DISTRIBUYE Y GARANTIZA:
GOLDMUND S.A.
HUMBOLDT 2355, 1º PISO C1425FUE
C.A.B.A. ARGENTINA | CUIT: 30-70860387-9

ORIGEN: CHINA