Slow Squeezing Technology

Sistema de
Extracción
Lenta

PEABODY by HUROM™

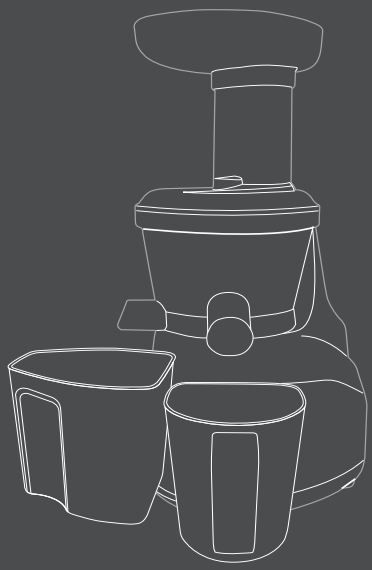

PE-HSJ02, PE-HSJ03, PE-HSJ04, PE-HSJ05, PE-HSJ06

Manual de Usuario del Extractor de Jugos de Uso Doméstico

1. Lea cuidadosamente las "precauciones para el uso seguro" y utilice el aparato de manera adecuada.
2. Mantenga el manual a la mano y guárdelo para referirse a él cuando sea necesario.
3. Verifique que el voltaje que se indica en la base del aparato corresponda con el voltaje local antes de conectarlo.
4. Las mejoras de calidad se harán sin previo aviso.

CONTENIDO

Queridos Compradores de Peabody by Hurom 03
Descripción general y nombres de las piezas 04
Nombres de las piezas en detalle 05
Precauciones para el uso seguro del aparato 06
Precauciones y advertencias 07
Ensamblaje del aparato 10
Ensamblaje detallado del aparato 11
Uso del aparato 12
Cuando el perno se detiene durante el funcionamiento (Uso del botón de Reversa [REV]) 13
Medidas de seguridad durante el uso 14
Desarme limpieza y cuidados 15
Lavado y desarme del recipiente principal 17
Sistema de esterilización y limpieza fácil 18
Desarme y lavado del cepillo giratorio 19
Ensamblaje del cepillo giratorio 20
Ensamblaje del sello del recipente principal 21
Solución rápida de problemas 22
Especificaciones del aparato 23

PEABODY by HUROM

Con el Sistema de Extracción Lenta exclusivo de Peabody by HUROM y la válvula de jugo como una función adicional de mezclado, usted puede hacer su jugo personalizado rico en sabores y aromas y lleno de valiosos nutrientes que se han conservado.

1. Muchos más nutrientes y sabor: su propio jugo personalizado

Jugos con mezcla de varios ingredientes

Disfrute no sólo del jugo de una sola fruta, agréguele varios ingredientes que se adapten a su gusto y a su salud; sencillamente puede hacer su propio jugo Peabody by HUROM.

Los jugos Peabody by HUROM como comidas alternativas

Haga un jugo Peabody by HUROM como una comida alternativa de rico sabor y nutrientes equilibrados mezclando banana, maíz o papa hervida, batata y calabaza, etc. complementando las calorías con nutrientes esenciales.

Comida Peabody by HUROM para los bebés

Mezcle granos y verduras con la cantidad adecuada de agua y podrá hacer alimentos Peabody by HUROM para bebés de acuerdo con las distintas etapas del crecimiento.

Leche de soja y jugo de soja

A diferencia del sistema tradicional según el cual se le debe agregar agua a la soja cocida, se puede ajustar la proporción mientras está cerrada la válvula de jugo y hacer leche o jugo de soja con la concentración que quiera.

2. Mucho más conveniente y fácil de usar

Al abrir o cerrar la válvula de jugo, se puede ajustar la cantidad de jugo sin que se derrame una sola gota cuando lo vierta en un recipiente.

3. Sistema avanzado de fácil limpieza (página 17)

A diferencia del sistema de enjuagar bajo el grifo, es más fácil limpiar el aparato usando la válvula de jugo. Simplemente llene el recipiente de agua con la válvula de jugo cerrada y póngalo en funcionamiento para limpiarlo fácilmente.

DESCRIPCIÓN GENERAL Y NOMBRES DE LAS PIEZAS

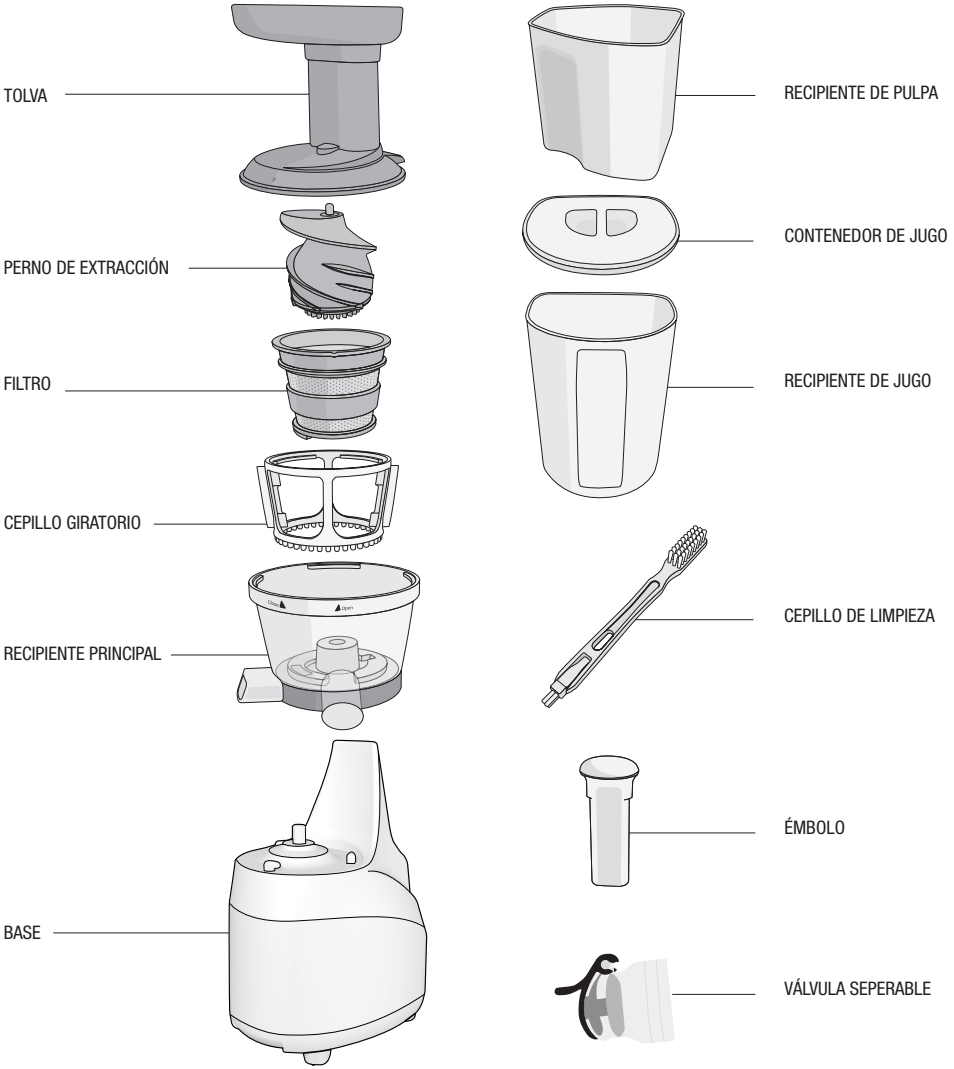

NOMBRES DE LAS PIEZAS EN DETALLE

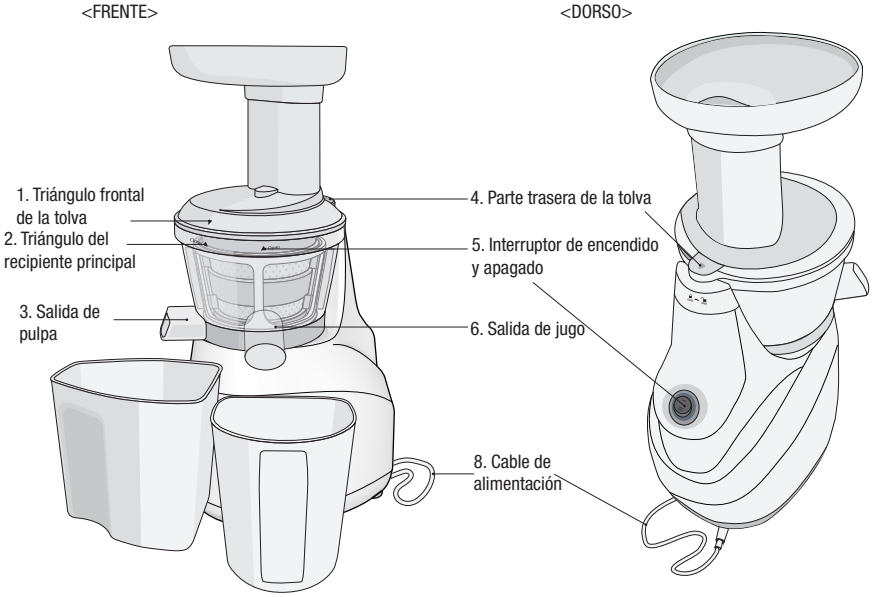

QUE HAY EN LA CAJA? Un émbolo, una tolva, un perno, un filtro, un cepillo giratorio, un recipiente principal, una base, un recipiente de jugo, un recipiente de pulpa, un cepillo de limpieza, un manual del usuario, una válvula separable

PRECAUCIONES PARA EL USO SEGURO DEL APARATO

Todos los usuarios de este aparato deben leer y entender estas precauciones de seguridad antes ponerlo en funcionamiento.

ADVERTENCIA Los accidentes y prácticas inseguras podrían causar heridas personales o la muerte.

PRECAUCIÓN Los accidentes y las prácticas inseguras pueden causar pequeñas heridas o daños del aparato

EJEMPLOS DE USO DE LAS SEÑALES

Esta señal indica contenidos que pueden implicar riesgos de incendio o de choques eléctricos. Con esta señal se han incluido advertencias específicas.

Esta señal indica contenidos que pueden implicar riesgos de incendio o de choques eléctricos. Con esta señal se han incluido advertencias específicas.

Esta señal indica operaciones prohibidas.
Se han incluido prohibiciones específicas con esta señal.

Esta señal indica contenidos de directivas o cuidados especiales.
Se han incluido instrucciones específicas con esta señal.

PRECAUCIONES Y ADVERTENCIAS

ADVERTENCIA Los accidentes o las prácticas poco seguras pueden producir heridas personales graves o la muerte

NO ENCHUFE NI DESENCHUFE CON LAS MANOS MOJADAS
Esto le puede causar un choque eléctrico o una lesión.

NO UTILICE VOLTAJE DISTINTO DE 220 V.
Pueda causarle un choque eléctrico, un incendio o un mal funcionamiento. Si el voltaje es distinto, puede acortar la vida del motor o causar una falla.

ENCHUFE EL CABLE ELÉCTRICO CORRECTAMENTE Y ENCÁJELO FIRMEMENTE EN EL TOMACORRIENTE
Una mala conexión le puede causar un choque eléctrico o un incendio

SI EL CABLE ESTÁ DAÑADO, EL FABRICANTE, SU SERVICIO DE MANTENIMIENTO O UNA PERSONA CALIFICADA DEBE REEMPLAZARLO
Si el cable está dañado le puede causar un choque eléctrico o un incendio.

NO ALTERE EL APARATO, NI LO DESARME NI LO REPARE USTED MISMO. NO META LOS DEDOS NI SUSTANCIAS U OBJETOS EXTRAÑOS COMO GANCHOS EN LAS RANURAS NI EN LOS ORIFICIOS DE LA BASE. Puede causar un incendio, un choque eléctrico o una falla. Póngase en contacto con el Centro local de Servicio al Cliente si requiere servicio de mantenimiento.

NO MOJE LA BASE NI LE ECHE AGUA ENCIMA.
Tenga cuidado, evite que caigan líquidos u otras sustancias en el interruptor.
NO MANEJE EL APARATO CON LAS MANOS MOJADAS.
Puede causarle un choque eléctrico o un incendio.

CUANDO SE DAÑE EL CABLE O SE AFLOJE LA CLAVIJA NO USE EL APARATO
Puede causarle un choque eléctrico, un incendio o una herida

POR SEGURIDAD SU CONEXIÓN ELÉCTRICA DEBE CONTAR CON CIRCUITO DE TIERRA. NO HAGA LA CONEXIÓN A TIERRA EN TUBERÍAS DE GAS, NI EN TUBOS DE AGUA, NI EN CABLES DE TELEFONÍA, ETC. Puede causar un choque eléctrico, un incendio, una falla o una explosión. Asegúrese de que el tomacorriente cuente con circuito de tierra.

PRECAUCIONES Y ADVERTENCIAS

NUNCA DESENSAMBLE LAS PIEZAS DEL RECIPIENTE PRINCIPAL CUANDO EL APARATO ESTÉ EN FUNCIONAMIENTO NI INTRODUZCA LOS DEDOS NI OBJETOS COMO TENEDORES, CUCHARAS, ETC. EN LA TOLVA NI EN LA SALIDA DE JUGO.
Puede causarle heridas, accidentes o fallas del aparato.

ESTE APARATO NO ESTÁ DISEÑADO PARA SU USO POR PERSONAS (INCLUYENDO NIÑOS) CON DISCAPACIDADES FÍSICAS, SENSORIALES Y/O MENTALES, O FALTOS DE EXPERIENCIA Y CONOCIMIENTOS A MENOS QUE SEAN SUPERVISADOS POR PERSONAS RESPONSABLES. Se debe supervisar a los niños para asegurarse de que no jueguen con aparato.

CUIDADO Los accidentes o las prácticas poco seguras pueden causar heridas personales o daños en el aparato

NO PONGA EL APARATO EN FUNCIONAMIENTO SIN CERRAR BIEN LA TOLVA.
Puede causarle heridas o fallas en el aparato

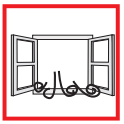

CUANDO DETECTE UN ESCAPE DE GAS NO ENCHUFE EL CABLE EN EL TOMACORRIENTE. ABRA UNA VENTANA INMEDIATAMENTE PARA QUE SE VENTILE BIEN.
Pueda causarle heridas o fallas en el aparato

NO META EL DEDO, NI TENEDORES NI CUCHARAS EN LA SALIDA DE JUGO.
Puede causarle heridas o fallas en el aparato

SI LA ROTACIÓN DEL PERNO SE DETIENE DURANTE LA OPERACIÓN NORMAL, PRESIONE EL BOTÓN [REVERSA/REV] Y SOSTÉNGALO 2 O 3 SEGUNDOS. CUANDO EL PERONO SE HAYA DETENIDO COMPLETAMENTE PRESIONE OTRA VEZ EL BOTÓN [ON]. Si el problema persiste, las piezas podrían estar dañadas y funcionar mal por recalentamiento del motor. Detenga el aparato y póngase en contacto con el Centro de Servicio al Cliente.

MIENTRAS ESTÉ FUNCIONANDO, NO INTENTE MOVER LA BASE NI DESARMAR LAS PIEZAS DEL RECIPIENTE PRINCIPAL NI TRATE DE ASEGURARLAS.
Le puede causar heridas o fallas en el aparato. Si necesita realizar alguna operación apague el aparato y desconéctelo.

PRECAUCIONES Y ADVERTENCIAS

CUANDO ESTÉ UTILIZANDO EL APARATO TENGA CUIDADO DE QUE UNA CORBATA, UN COLLAR LARGO O UNA BUFANDA, ETC. NO SE LE ENREDEN EN LA TOLVA DE ALIMENTACIÓN.
Puede causarle heridas, fallas o rupturas

COLOQUE EL APARATO EN UNA SUPERFICIE PLANA Y ESTABLE.
De lo contrario puede causar heridas o fallas.

NO UTILICE EL APARATO MÁS DE 30 MINUTOS CADA VEZ.
Puede causar fallas en el motor por recalentamiento.
Déjelo enfriar 5 minutos y póngalo otra vez en funcionamiento

CUANDO COLOQUE LOS INGREDIENTES EN LA TOLVA DE ALIMENTACIÓN, SOLAMENTE UTILICE EL ÉMBOLO QUE VIENE CON EL APARATO.
Lo contrario le puede causar heridas o fallas.

NO DEJE CAER EL APARATO NI LE DÉ GOLPES FUERTES.
Puede causar choques eléctricos, un incendio o daños en el aparato.

SI EL APARATO EMANA MAL OLOR, SE RECALIENTA O PRODUCE HUMO DEJE DE USARLO INMEDIATAMENTE Y PÓNGASE EN CONTACTO CON EL CENTRO DE SERVICIO AL CLIENTE. Cuando esté utilizando un aparato nuevo, éste emite un olor que desaparece naturalmente con el tiempo.

SIEMPRE DESCONECTE EL APARATO DESPUÉS DE USARLO.
AL DESCONECTARLO HÁGALO UTILIZANDO LA CLAVIJA.
Si lo desconecta desde el cable puede causar un choque eléctrico o un incendio.

NO LAVE EL APARATO A ALTAS TEMPERATURAS DE 80°C O MAYORES. NO PONGA EL APARATO EN EL LAVAPLATOS ELÉCTRICO NI EN LA SECADORA NI EN EL MICRONDAS, ETC. Puede causar fallas o la deformación de las piezas.

EL APARATO PESA APROXIMADAMENTE 6KG.
CUANDO MUEVA EL APARATO ASEGÚRESE DE SOSTENER BIEN LAS AGARRADERAS POR DEBAJO CON LAS DOS MANOS. Si intenta sostenerlo por el recipiente principal o por el borde de la base, ésta se puede caer y causar heridas o fallas en el aparato.

ENSAMBLAJE DEL APARATO

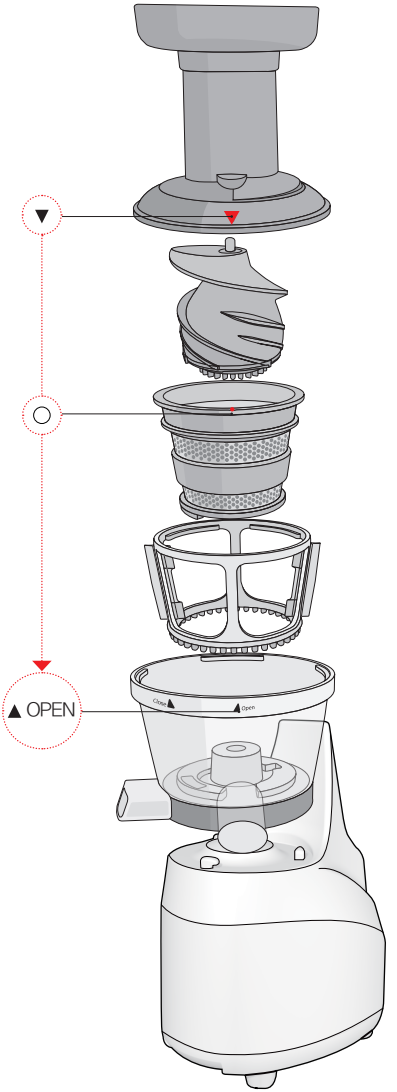

STEP 4 Alinee primero el triángulo frontal de la tolva [▼] con el triángulo del recipiente principal [◢ OPEN (abrir)] y luego gírela en sentido horario hasta que encaje de manera que el triángulo de la tolva quede alineado con el triángulo del recipiente principal [◣ CLOSE (cerrar)]

STEP 3 Asegúrese de presionar el perno hacia abajo dentro del filtro que aparece en el paso 2. La tolva no cerrará bien si el perno no encaja completamente.

STEP 2 Ensamble las piezas en el siguiente orden: Recipiente principal>cepillo giratorio>filtro. Asegúrese de que el triángulo del recipiente principal [◢OPEN (abrir)] esté alineado con el triángulo del filtro [▼].

▶ El cepillo giratorio se puede ensamblar independientemente del sentido en el que vaya.

STEP 1 Ensamble el recipiente principal en la base y gírelo a la izquierda (sentido antihorario) hasta que ajuste.

ENSAMBLAJE DETALLADO DEL APARATO

4 Verifique que el triángulo de la tolva está alineado con la marca [Close (cerrar)]de la parte superior de la base

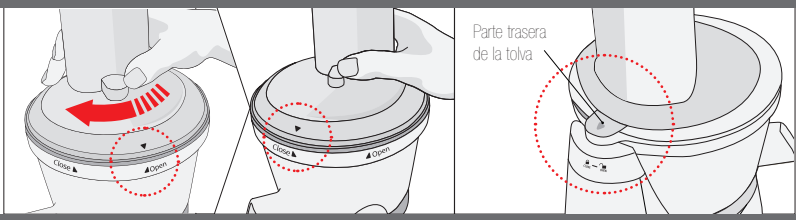

2 ▲ Ensamble las piezas en este orden: recipiente principal>cepillo giratorio>filtro>perno de extracción>tolva(o ensamble el cepillo giratorio con el recipiente principal y luego encaje el saliente del filtro en la muesca interior del recipiente). Asegúrese de que los triángulos del recipiente [◢ OPEN (abrir)], del filtro [▼] y de la tolva estén alineados de manera vertical.

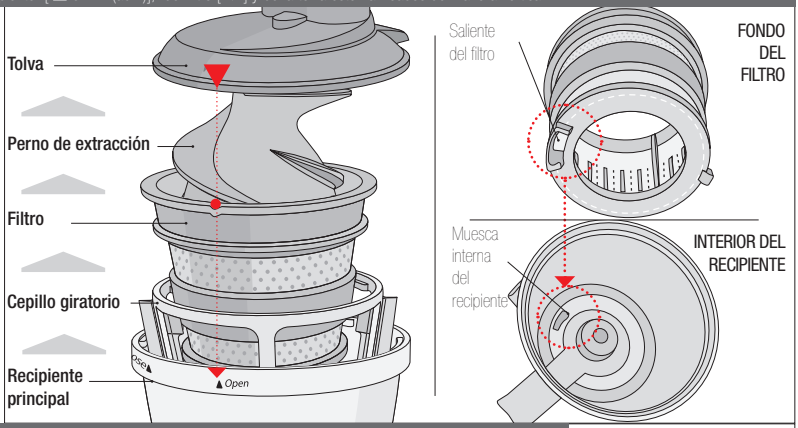

1 En el fondo de la base, inserte firmemente el sello de pulpa en la salida de pulpa.
Asegúrese de que la muesca externa del recipiente quede bien alineada con el saliente de la base.

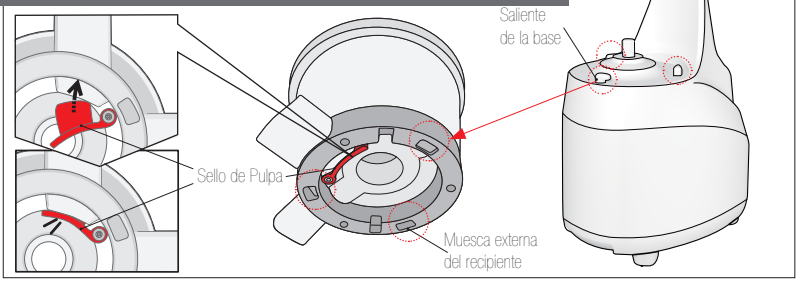

USO DEL APARATO

VISTA TRASERA

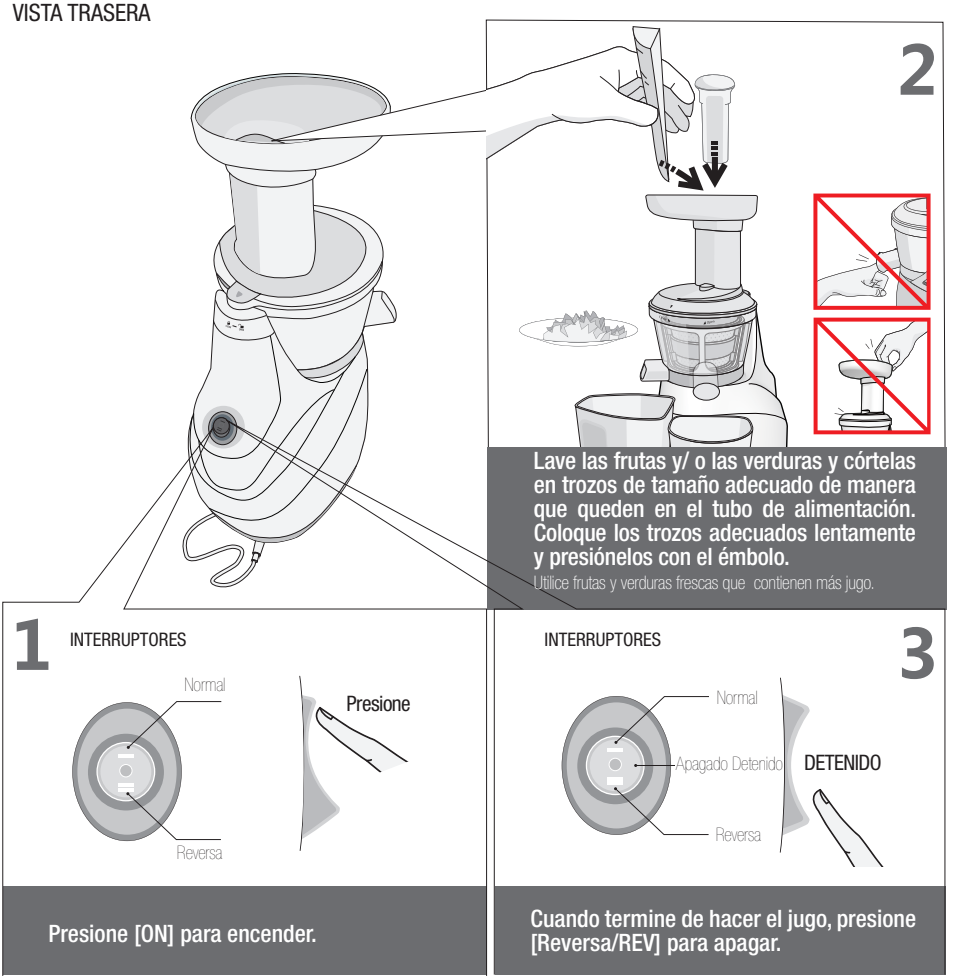

▶ Por razones de seguridad y de funcionamiento el motor no se detiene inmediatamente después de presionar [Reverse/REV]. Se detiene lentamente.

CUANDO EL PERNO SE DETIENE DURANTE EL FUNCIONAMIENTO (USO DEL BOTÓN DE REVERSA/REV)

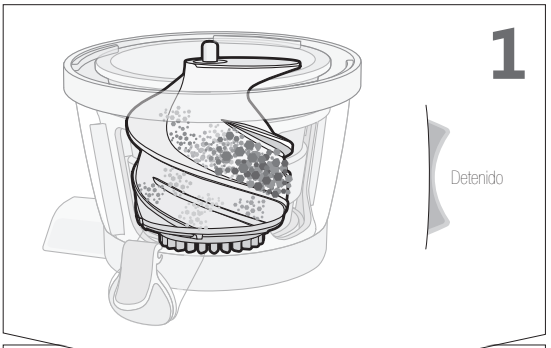

Presione el botón [Reversa/REV] del interruptor y detenga el aparato.

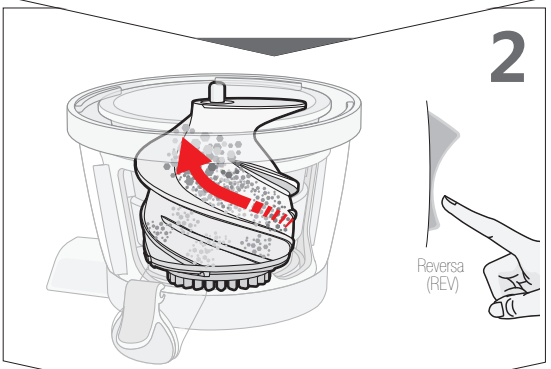

Presiones el botón [Reversa/REV] del interruptor de 3 a 5 segundos y suéltelo. Repita el procedimiento dos o tres veces.

▶ El botón de reversa empuja los ingredientes hacia arriba. La reversa sólo funciona cuando se presiona y se sostiene. Al soltarlo la rotación del perno se detiene.

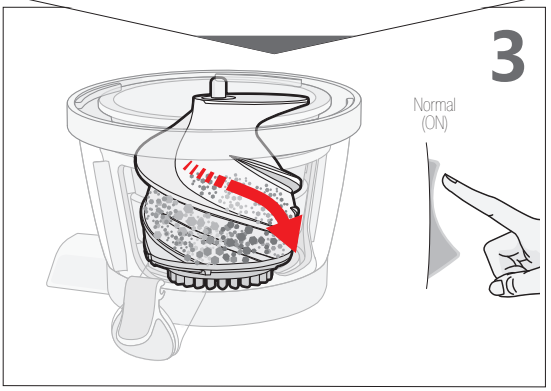

Cuando la rotación se detenga completamente, presione el botón [ON] para poner el aparato en funcionamiento.

▶ Cuando quiera cambiar de sentido desde la posición normal o desde reversa, asegúrese de que el perno se haya detenido completamente. Después presione el botón que necesite.

NOTA

Si el perno no funciona aún después de este procedimiento, desenchúfelo, desarme las piezas del recipiente principal, lávelo y utilícelo otra vez.

MEDIDAS DE SEGURIDAD DURANTE EL USO

- Las frutas con carozo o semilla dura como los duraznos, pelones, mangos, damascos, ciruelas y cerezas deben ser descarozadas previamente.
- Corte los ingredientes fibrosos como el apio, etc. en trozos pequeños de 3 o 4 cm. (1.5") y colóquelos en el tubo de alimentación
- Tómese el jugo de frutas o de verduras frescas inmediatamente después de haberlo extraído. Si lo expone un tiempo al aire, perderá su sabor y valor natural.
- No utilice el aparato para moler ingredientes secos como granos, café, fríjoles, etc. Puede causar daños de las piezas o fallas en el aparato.
- No extraiga más jugo de los restos que quedan en la salida de pulpa.
- No ponga el aparato en funcionamiento cuando el recipiente principal esté vacío.

NO UTILICE EL APARATO MÁS DE 30 MINUTOS CONTÍNUOS.
Puede causar fallas por recalentamiento del motor.
Cuando lo utilice continuamente, apáguelo, déjelo que se enfríe 5 minutos después de cada uso.

NO META LOS DEDOS, NI TENEDORES O CUCHARAS EN LA SALIDA DE JUGO CUANDO EL APARATO ESTÉ EN FUNCIONAMIENTO.
Al meter un tenedor, etc. en la salida de jugo durante el funcionamiento, se puede atascar en el cepillo giratorio y causar daños de las piezas del aparato.

UTILICE SÓLAMENTE EL ÉMBOLO PARA PRESIONAR LOS INGREDIENTES HACIA ABAJO.
Si utiliza otro objeto, se puede atascar en el perno y causar daños de la pieza, heridas o fallas en el aparato.

NO COLOQUE GRANOS, FRUTOS DE SEMILLA DURA NI NUECES DE CÁSCARA DURA COMO LAS NUECES DE NOGAL.
Pueden causar daños o fallas del recipiente principal, del perno, del filtro de extracción, etc. Las frutas con carozo o semilla dura como los duraznos, pelones, mangos, damascos, ciruelas y cerezas deben ser descarozadas previamente.

NO PRESIONE LOS INTERRUPTORES CON LAS MANOS MOJADAS.
Puede causar choques o escapes eléctricos o un incendio.
No utilice sustancias que manchen alrededor de los interruptores.

NO USE EL APARATO CON CARNES O PEZCADO.
Puede causar funcionamiento anormal o fallas en el aparato.

NO USE EL APARATO CON FRUTAS SECAS (PASAS DE UVA, CIRUELAS, DAMASCOS, ETC) O FRUTAS EN CONSERVA.
Pueden hacer que el émbolo se pegue.

NOTA

Las frutas congeladas o los ingredientes marchitos que se han guardado mucho tiempo en la heladera producen menos jugo, inclusive es difícil extraerles el jugo.

DESARME LIMPIEZA Y CUIDADOS

ILUSTRACIONES EN ORDEN

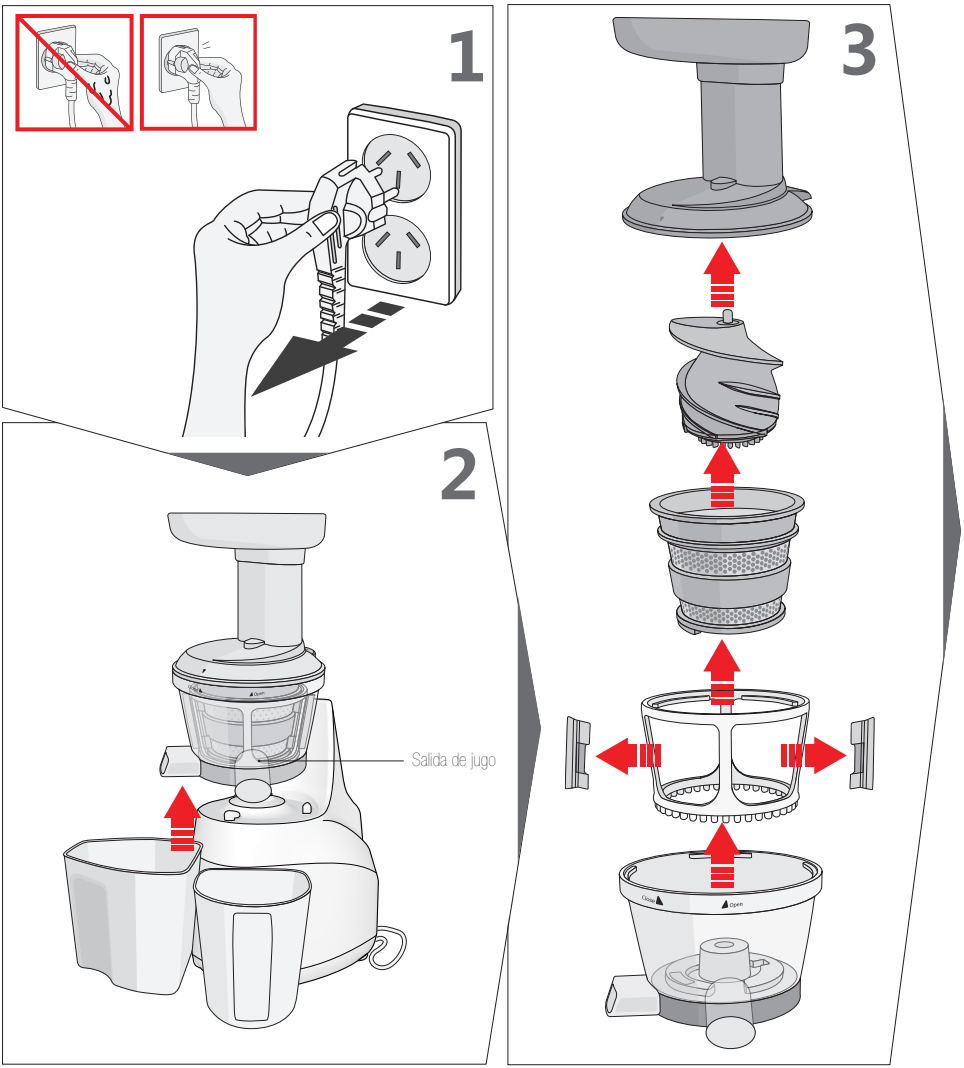

DESARME LIMPIEZA Y CUIDADOS

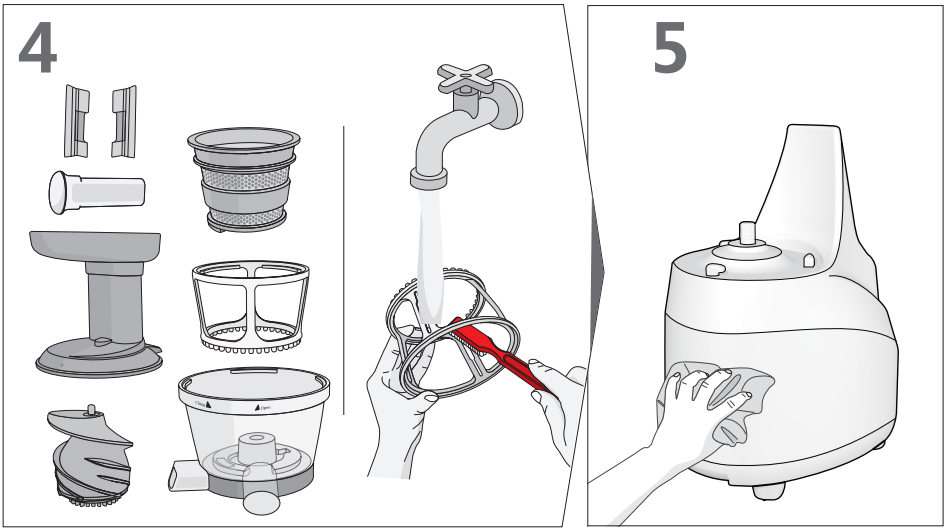

1. Asegúrese de que el motor se haya detenido completamente y desenchufe el aparato.
   ▶ Cuando desenchufe el cable, hágalo desde la clavija.
   No toque el cable con las manos mojadas.
2. Sostenga la salida de jugo y la tolva con ambas manos. Gírelas hacia la izquierda (sentido antihorario) hasta que se desajusten, y levántelas de la base.
3. Desensamble las piezas así:
   1) Agarre el recipiente principal y retire la tolva girándola hacia a la izquierda (sentido antihorario)
   2) Retire el perno de extracción
   3) Retire el filtro
   4) Saque el cepillo giratorio y desarme las escobillas de silicona.
4. Enjuague cada pieza con el cepillo de limpieza y cepíllela por dentro y por fuera con agua corriente.
   ▶ No utilice estropajo, agentes de limpieza abrasivos, líquidos agresivos ni herramientas de limpieza afiladas.
   No lave las piezas en lavaplatos eléctrico ni en secadora eléctrica.
5. Limpie las manchas de la base con un paño húmedo o una toalla exprimida y séquela bien.
   ▶ No meta la base del aparato en el agua ni en ningún otro líquido, ni la enjuague bajo el grifo de agua.
6. Después de limpiarlo déjelo secar y guárdelo en un lugar limpio y seguro.
   ▶ Lave siempre el recipiente principal inmediatamente después de cada uso. Si no lo lava, la pulpa se seca y se pega. Después será más difícil desarmar el aparato o lavar las piezas.

LAVADO Y DESARMADO DEL RECIPIENTE PRINCIPAL

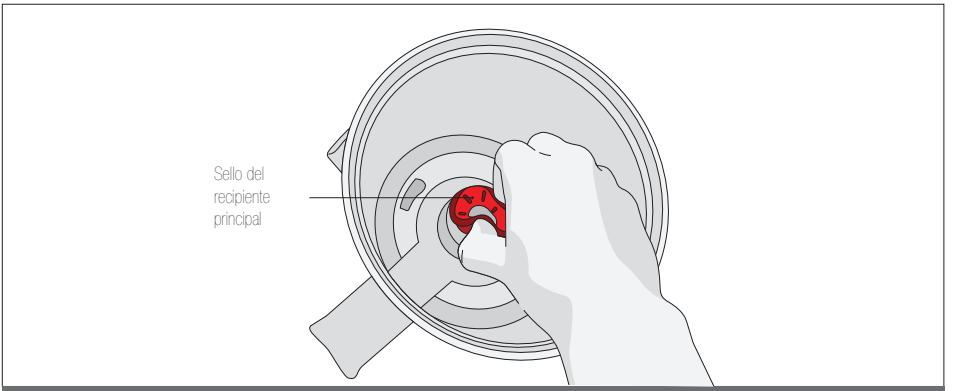

1 Sello del recipiente principal.

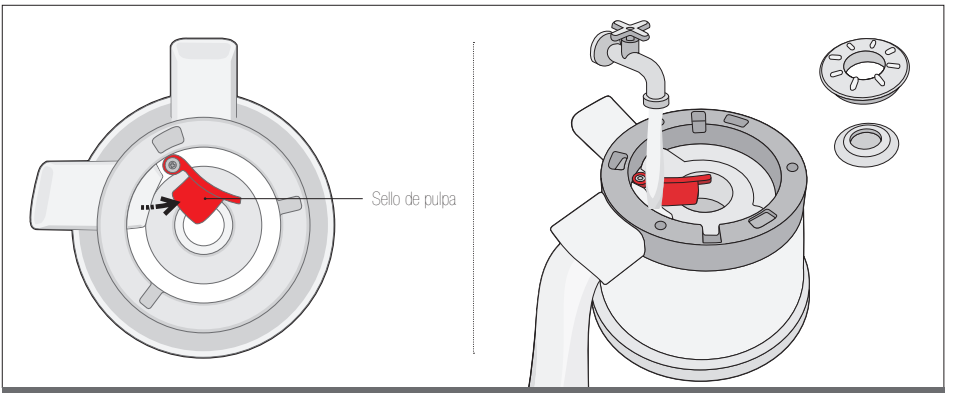

2 Abra el sello de pulpa del fondo del recipiente.

3 Lave el recipiente principal y los sellos.

▶ Lave el recipiente principal y los sellos con el cepillo en agua corriente.

SISTEMA DE ESTERILIZACIÓN Y LIMPIEZA FÁCIL

ESTERILIZACIÓN

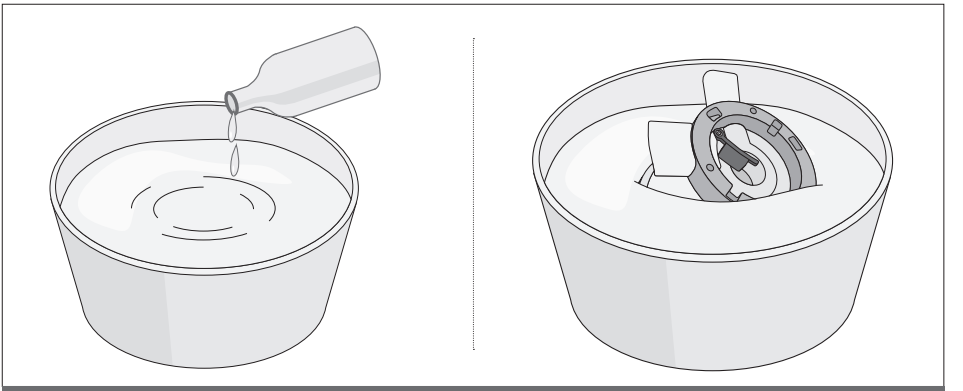

Para esterilizar utilice solamente bicarbonato de sodio o líquidos de limpieza naturales.

▶ Puede lavarlos bien sumergíendolos en agua con una o dos gotas de bicarbonato o de líquido de limpieza durante 30 minutos.

SELLO DE PULPA

Este es el tapón de silicona de la base del recipiente principal. Asegúrese de cerrar siempre el sello de pulpa como se muestra abajo antes de usar el aparato. Para limpiarlo, deje el sello abierto y empiece a lavar.

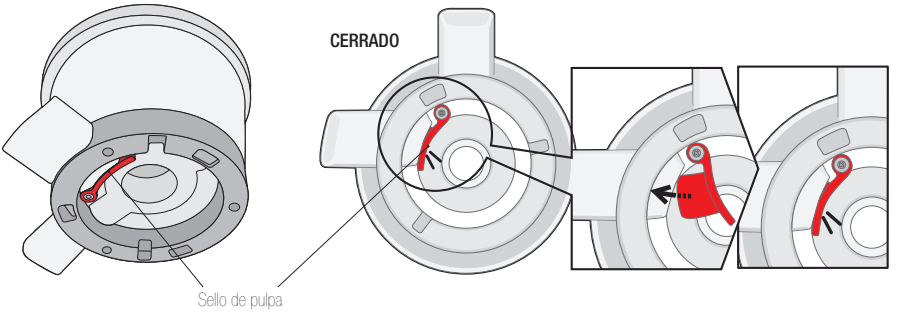

DESARME Y LAVADO DEL CEPILLO GIRATORIO

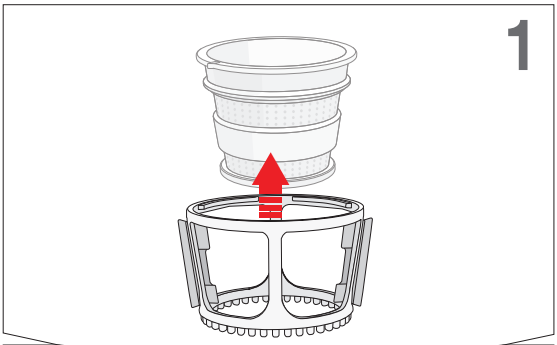

Retire el cepillo giratorio del filtro.

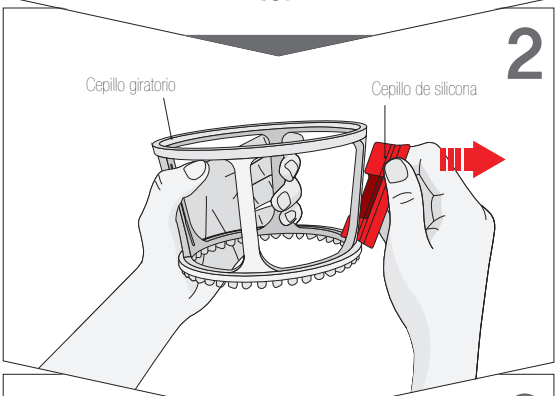

Desprenda el cepillo de silicona del cepillo giratorio.

▶ Tal como se muestra en el dibujo, sostenga la parte exterior de la escobilla de silicona con los dedos y sáquela en sentido de la flecha. Es recomendable que se retire según el método que se describe. Si la retire a la fuerza, la escobilla de silicona se puede romper o se puede dañar el cepillo giratorio.

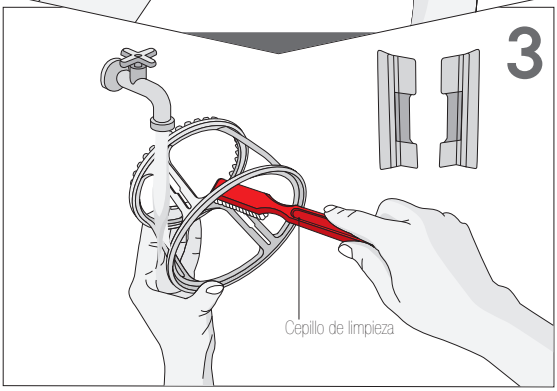

Lave el cepillo giratorio por dentro y por fuera cepillándolo en agua corriente.

▶ Lave el cepillo de silicona de la misma forma con agua corriente.

ENSAMBLAJE DEL CEPILLO GIRATORIO

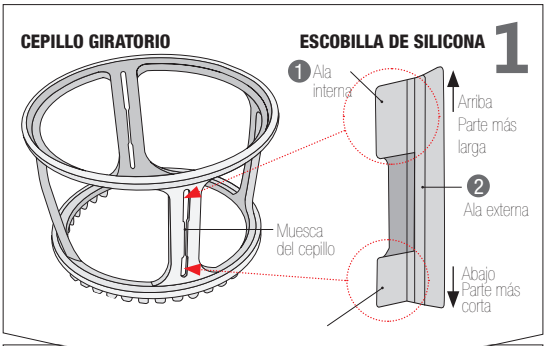

Verifique la muesca para insertar la escobilla de silicona en el cepillo giratorio.

- Hay unas muescas (ranuras) para insertar la escobilla de silicona en el cepillo giratorio.
  La escobilla de silicona tiene un ala interna 1 y una externa 2.
- Tal como se muestra en la gráfica, ponga la cara interna de frente al cepillo giratorio

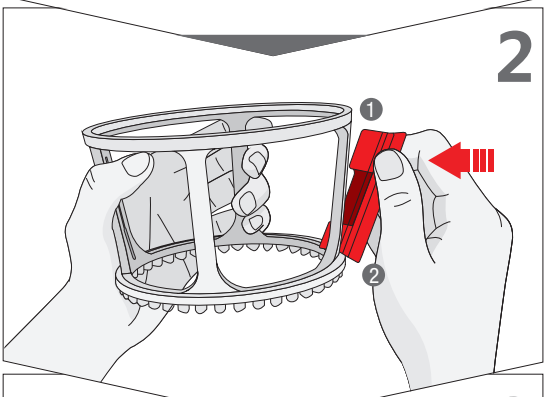

Inserte la escobilla de silicona en el cepillo giratorio.

- De acuerdo con el No. 1 de arriba la parte más larga del ala interna 1 va hacia arriba.
- Sostenga el ala externa 2 de la escobilla de silicona con el pulgar y el índice e inserte el ala interna en la ranura del cepillo giratorio.

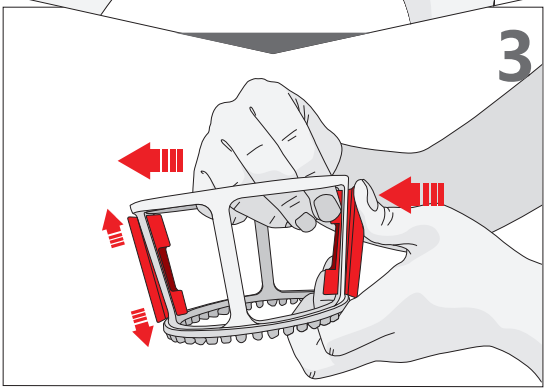

Empuje el ala interna para que quede firme.

- Empuje la escobilla de silicona desde la cara externa del cepillo giratorio y tire el 'ala interna" hacia adentro del cepillo giratorio con la otra mano tal como se ilustra en la gráfica.
- Tire hasta que no se pueda tirar más.
  Si las unidades están funcionando sin estar bien ensambladas se corre el riesgo de que se rompan.
- Sostenga el 'ala externa' arriba y abajo y tire para que quede firme.

ENSAMBLAJE DEL SELLO DEL RECIPIENTE PRINCIPAL

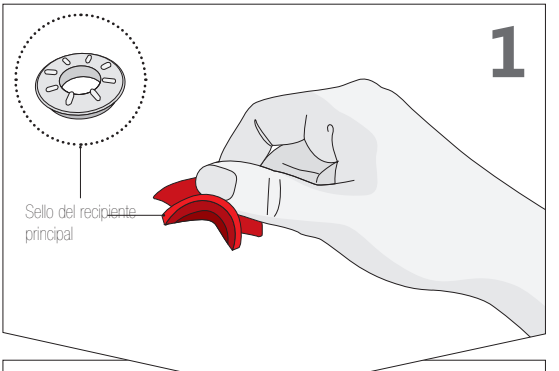

Sostenga el sello firmemente entre los dedos.

▶ Coloque la parte saliente hacia arriba como se muestra en la gráfica, en el círculo punteado, y sosténgala entre el pulgar y el índice.

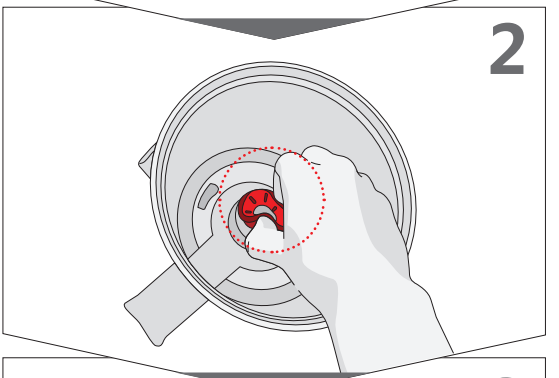

Inserte el sello en el orificio del recipiente principal.

▶ Inserte la parte inferior del sello en el orificio y presiónelo bien hacia abajo.
No inserte todo el sello, insértelo de tal manera que se vea la parte superior.

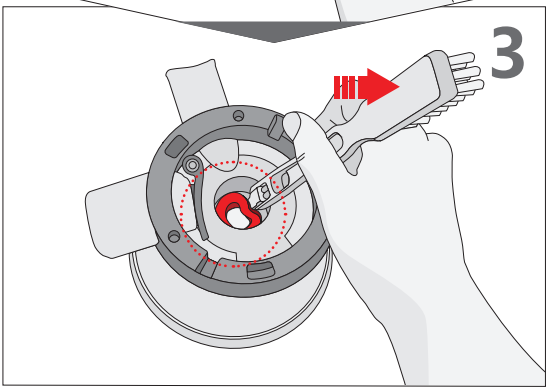

Voltee el recipiente principal y ajuste bien el sello en el orificio.

▶ Si el sello del recipiente no se inserta y se flexiona, ajústelo con el mango del cepillo de limpieza.

SOLUCIÓNES RÁPIDAS

Verifique los siguientes procedimientos antes de ponerse en contacto con el Servicio al Cliente.

Si necesita información o tiene algún problema, por favor, póngase en contacto con el Servicio al Cliente o visite nuestro sitio www.peabody.com.ar

Cuando solicite servicios de post venta verifique el número del serie o el código de barras con el fabricante.

EL APARATO NO FUNCIONA.

Asegúrese de que el cable esté bien enchufado.
Verifique que la tolva esté bien ensamblada. Si está no se ha ajustado bien, el aparato no funciona por razones de seguridad.
Verifique que el aparato esté ensamblado de acuerdo con las instrucciones del manual.
Consulte el apartado de ensamblaje o llame al Centro de Servicio al Cliente para solicitar ayuda.

LA TOLVA NO ABRE.

¿Queda mucha pulpa en el recipiente? Presione el botón [ON] para descargar la pulpa.
¿Ha colocado alguna sustancia extraña u objetos sólidos tales como semillas duras?
Presione el botón de reversa [Reverse/REV] para hacer que las sustancias extrañas suban otra vez por el tubo de alimentación.
No intente abrirlo a la fuerza ni con demasiada presión.
Si todavía no funciona con este procedimiento póngase en contacto con el Centro local de Atención al Cliente.

EL APARATO SE DETIENE DURANTE EL FUNCIONAMIENTO NORMAL.

¿Ha colocado cargas pesadas de ingredientes o ingredientes gruesos/grandes?
Lea la página 12 del manual y siga las instrucciones del botón de Reverse/REV.

Si el problema no se soluciona póngase en contacto con el Centro local de Atención al Cliente.

HAY MARCAS DEL PUNTO DE INYECCIÓN QUE RESULTAN DEL PROCESO DE MOLDEO.

Esto es normal y no representa problemas de uso.

EL JUGO SE DERRAMA POR ENCIMA DE LA BASE.

¿Está bien insertado el sello de pulpa?
El jugo puede derramarse cuando el sello de pulpa no está bien insertado. Empuje el sello de pulpa para que quede bien ajustado.
Si el jugo se sigue derramando aunque el sello de pulpa se haya insertado bien ¿Le colocó cargas pesadas?
Si la cantidad de ingrediente es demasiada para el tamaño de la salida de pulpa, el sello puede estar un poco salido y el jugo puede salirse por el espacio que queda. No procese cargas pesadas y haga la extracción poco a poco.

EL RECIPIENTE PRINCIPAL SE MUEVE DURANTE LA EXTRACCIÓN

Puede haber un ligero movimiento debido al funcionamiento del motor.
Pueden ocurrir movimientos grandes o pequeños dependiendo de la textura de la pulpa o de los ingredientes (muy duros o fuertes).
Es normal cuando el perno está rotando. Tenga en cuenta que esto no es un mal funcionamiento.
Los ingredientes duros (por ej. zanahoria, papa, rábano, remolacha, etc.) pueden hacer que el recipiente se mueva más que los ingredientes suaves y jugosos.

PEABODY by HUROM

ESPECIFICACIONES DEL APARATO

ESTÁNDARES DEL PRODUCTO

NOMBRE DEL PRODUCTO	Extractor lento de jugos Peabody by Hurom
NOMBRE DEL MODELO	PE-HSJ02, PE-HSJ-03, PE-HSJ04, PE-HSJ05, PE-HSJ06
VOLTAJE	220V
FREQUENCIA	50Hz
POTENCIA	150W
RPM (REVOLUCIONES POR MINUTO)	70 rpm
LARGO DEL CABLE	1.4 m
MOTOR	Motor monofásico de inducción
FUSIBLE	250V 5A
PESO	6.2 kg (13.1lb.)
DIMENSIONES EXTERNAS	Ancho 165 mm Largo 240 mm Alto 420mm
TIEMPO DE FUNCIONAMIENTO PROMEDIO	Menos de 30 minutos

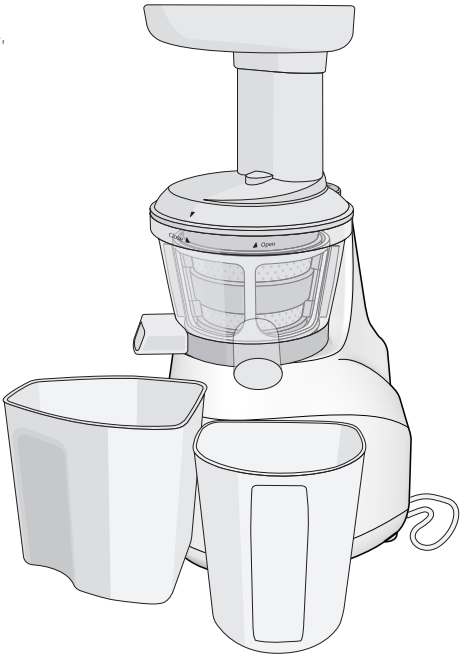

PEABODY by HUROM™

Importado por: GOLDMUND S.A.

HUMBOLDT 2355, PISO 1°
C1425FUE C.A.B.A. - BUENOS AIRES - ARGENTINA
CUIT: 30-70860387-9

ORIGEN: CHINA

www.peabody.com.ar

Copyright© All Rights Reserved Peabody by HUROM